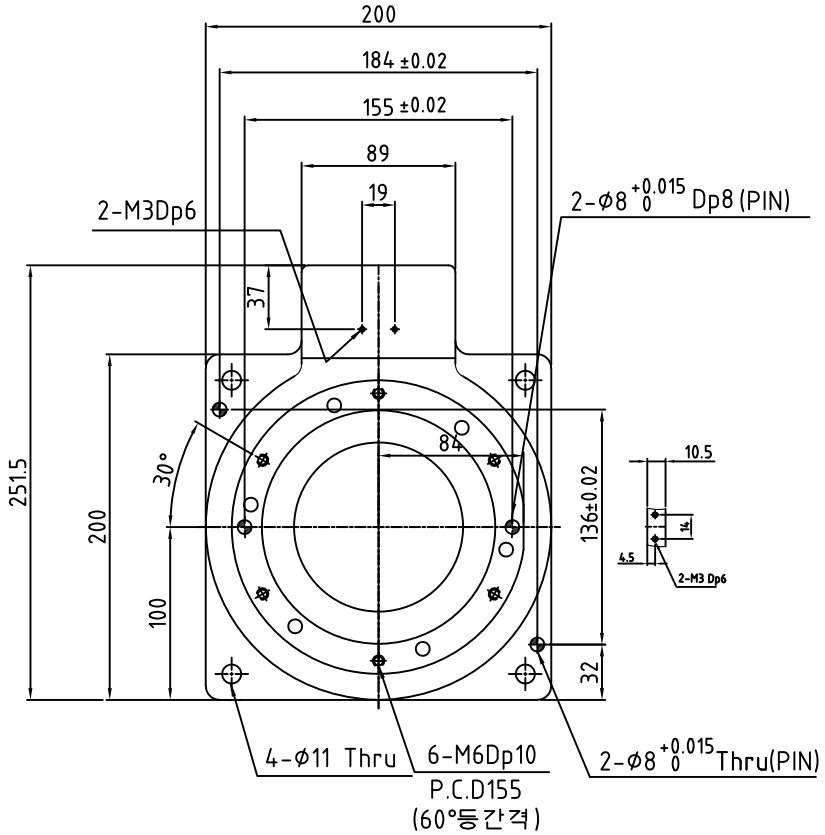

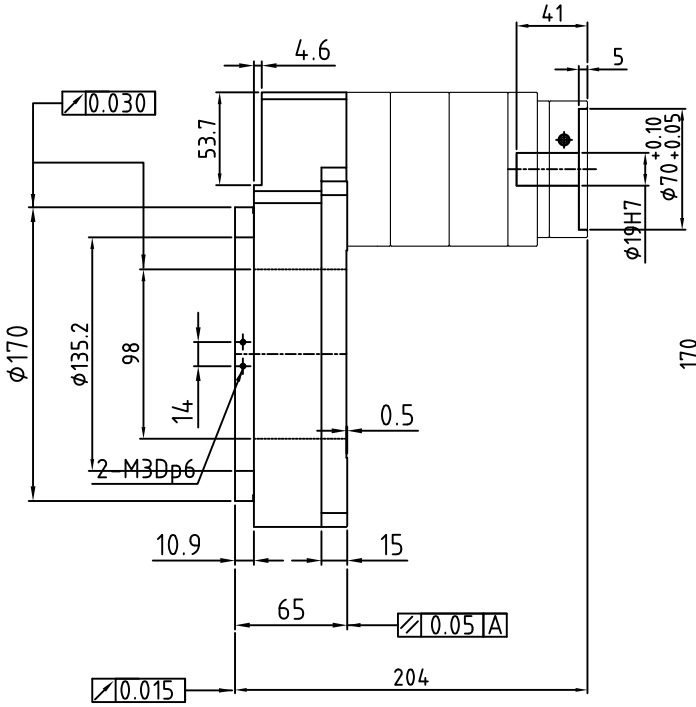

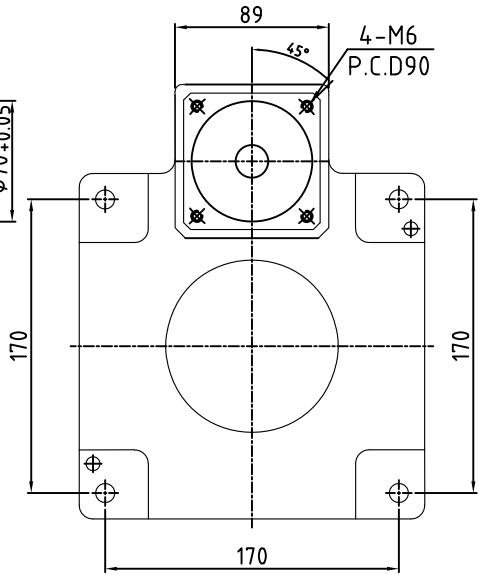

중공 로타리 엑추에이터 사양표	
품 명	HRT-200C-2STAGE-I
적용모터(W)	750
감속비율	75,100,125,150:1
출력Table 지지 방식	Cross Roller Bearing
허용최대출력Torque(N.m)	170
허용정격출력Torque(N.m)	60

입력최대 회전 속도(rpm)	3,000
Lost Motion (min)	2 (0.033°)
허용 Thurst 하중(N)	4,000
허용최대Moment 하중(Nm)	200
허용 Table 면진동(mm)	0.015
출력Table 내(외)직경진동(mm)	0.030
허용 Table 평행도(mm)	0.05